TRI-JET

PORTAGETTI - NOZZLE HOLDERS - PORTABOQUILLAS

	COD.	D	F (mm)	A (mm)
EPDM	4012 747	1/2"	10	93
Viton®	4012 747V	1/2"	10	93

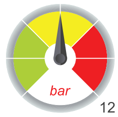

COD.	Type	
005860.036	EPDM	*Membrana di ricambio* *Spare diaphragm* *Membrana de repuesto*
005865.036	Viton®	

- Portagetto per diserbo a 3 vie a cavallotto snodato con antigoccia a membrana.
- Tri-jet con attacco rapido (senza testina).

- Hinged clamp 3-way sprayer nozzle holder with diaphragm check valve.
- Tri-jet with quick coupling (cap not included).

- Portaboquillas herbicidas de 3 vías con abrazadera articulada con antigota de membrana.
- Tri-jet con acoplamiento rápido (sin cabezal).

DIMENSIONI (mm) • SIZE (mm) • DIMENSIONES (mm)

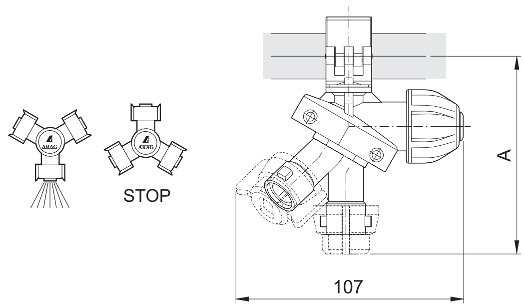

KIT VITE SCREW KIT KIT TORNILLO

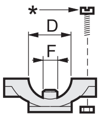	COD.		Q.TÀ DA ORDINARE Q.TY TO BE ORDERED CANTITAD DE PEDIR	
	400101	Acciaio INOX Stainless steel Acero INOX	1	

Da ordinarsi separatamente
To be ordered separately
Pedido deberá realizarse aparte.